ԴԻԱՖՐԱԳՄԱ ԴՄ-9

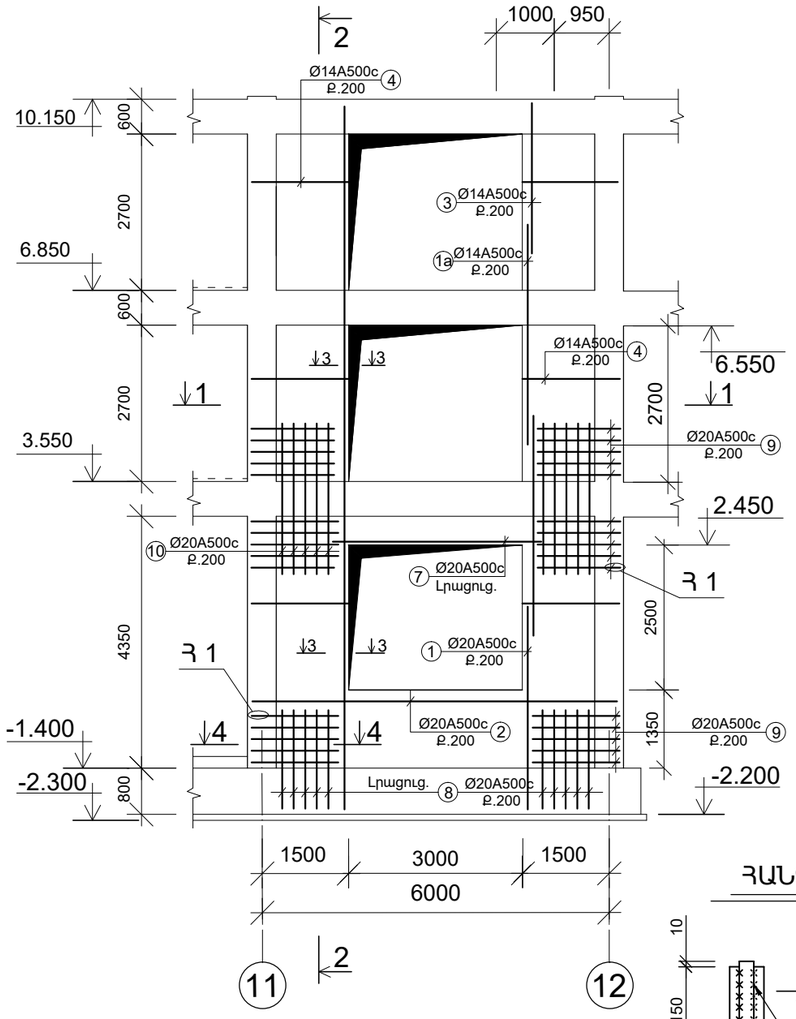

ՀԱՆԳՈՒՅՑ 1

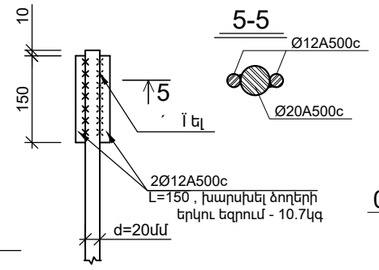

ԿՏՐՎԱԾՔ 1-1: Մ.1:50

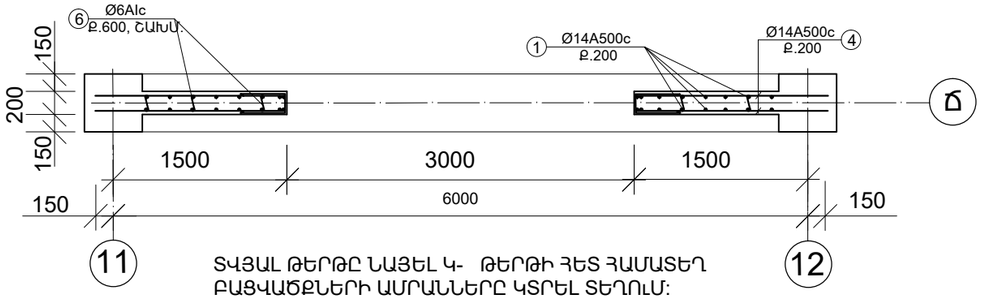

ՏՎՅԱԼ ԹԵՐԹԸ ՆԱՅԵԼ Կ- ԹԵՐԹԻ ՀԵՏ ՀԱՄԱՏԵՂ
ԲԱՑՎԱԾՔՆԵՐԻ ԱՄՐԱՆՆԵՐԸ ԿՏՐԵԼ ՏԵՂՈՒՄ:

ԿՏՐՎԱԾՔ 2-2: Մ.1:50

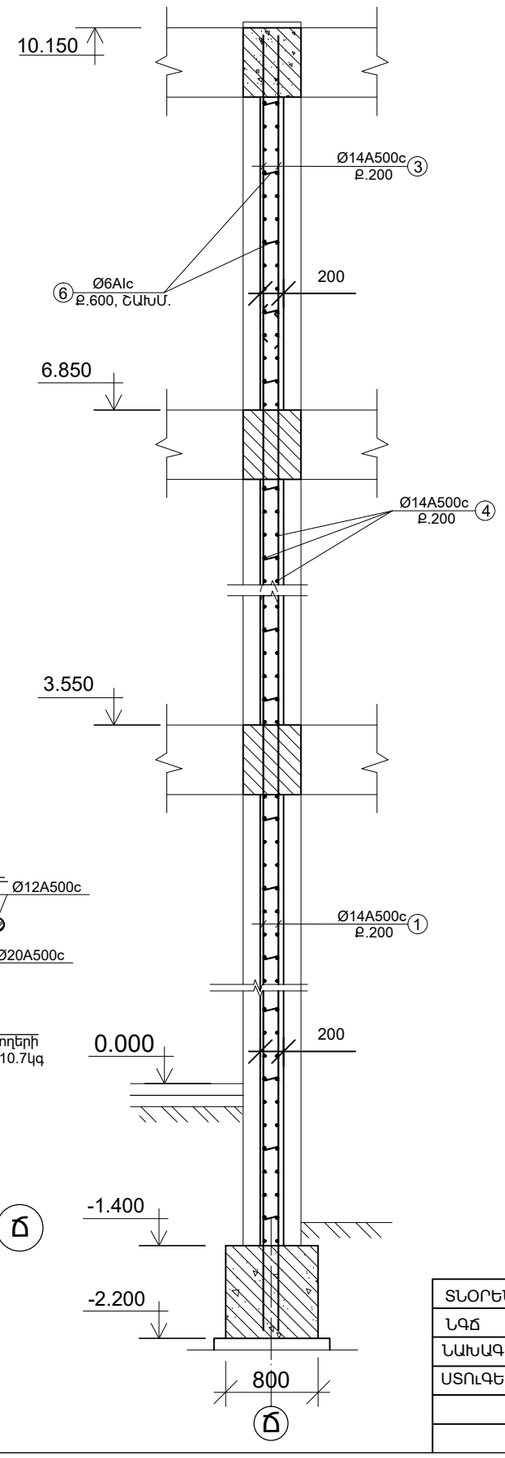

ՄԱՍՆԱԳԻՐ ՄԵԿ ԷԼԵՄԵՆՏԻ ՀԱՄԱՐ

ՖՈՐՄ	ԳՈՏԻ	ԴԻՐՔ	ՆՇԱՆԱԿՈՒՄ	ԱՆՎԱՆՈՒՄ	ՔԱՆԱԿ (հատ)	ՁԱՆԳ. (կգ)	ԾԱՆՈԹ.
				ԴԻԱՖՐԱԳՄԱ ԴՄ-9 ՄԱՆՐԱՄԱՆՆԵՐ			
		1		Ø20A500c, L=3800	50	9.37	468.5կգ
		1a		Ø14A500c, L=3700	25	4.47	111.75կգ
		2		Ø20A500c, $L_{ընդ}$=212.0գմ	-	-	522.8կգ
		3		Ø14A500c, L=2600	25	3.14	78.5կգ
		4		Ø14A500c, L=1650	195	1.99	388.0կգ
		5		Ø14A500c, L=1070	80	1.3	104.0կգ
		6		Ø6AIc, L=220	66	0.044	3.0կգ
		7		Ø20A500c, L=3700	2	9.12	18.24կգ
		8		Ø20A500c, L=1700	20	4.19	83.8կգ
		9		Ø20A500c, L=1500	60	3.7	222.0կգ
		10		Ø20A500c, L=2600	20	6.41	128.2կգ
				ՆՅՈՒԹԻ ԾԱԽՍԸ			
				ԲԵՏՈՆ B25 ԴԱՍԻ	6.8մ		

ԴԻՐՔ	ԷՍԿԻԶ
5	450 / 170 / 450
6	220

ԿՏՐՎԱԾՔ 3-3: Մ.1:10

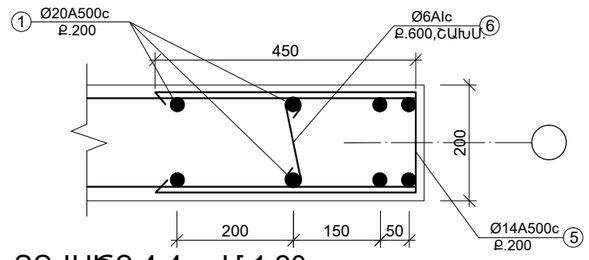

ԿՏՐՎԱԾՔ 4-4: Մ.1:20

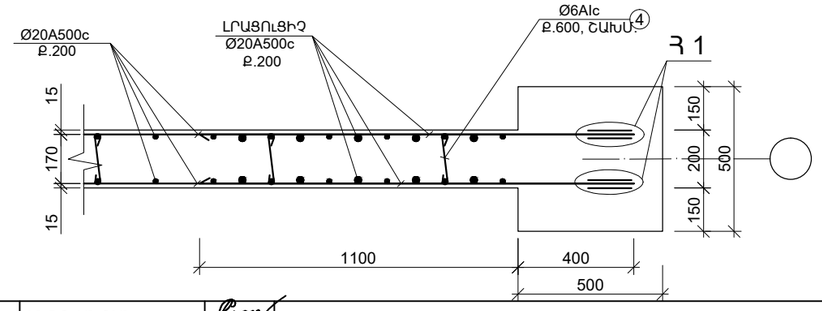

ՏՆՕՐԵՆ	Մ. ՀՈՒՍՆՅԱՆ	
ՆԳՁ	Մ. ՀՈՒՍՆՅԱՆ	
ՆԱԽԱԳԾԵՑ	Ն. ՆՇԱՆՅԱՆ	
ՍՏՈՒԳԵՑ	Ն. ՍՏԵՓԱՆՅԱՆ	

ԵՐԵՎԱՆԻ ԹԻՎ 153 ԴՊՐՈՑ

ԿՈՆՍՏՐՈՒԿՏՈՐԱԿԱՆ ՄԱՍ	ՓՈՒԼ	ԹԵՐԹ	ԹԵՐԹԵՐ
	ԱՆ	Կ - 82	117
ԴԻԱՖՐԱԳՄԱ ԴՄ-9:	«ՄԱՌԱ ԵՎ ԴՈՒՍՏՐԵՐ» ՍՊԸ		